Serie 8, Einbau-Backofen, 60 x 60 cm, Schwarz
HBG972KB1

Der Einbau-Backofen mit digitalem Bedienring, TFT-Touchdisplay, Bosch Assist und Air Fry. Zusätzlich kann Home Connect bei der Bedienung über die App genutzt werden.

- **Der digitale Bedienring**: Die einfache und innovative Art, deinen Backofen zu bedienen.
- **TFT-Touchdisplay**: digitaler Bedienring und TFT-Touchdisplay – das innovative Duo für einfachste Bedienung.
- **Abschaltautomatik**: Der Garvorgang wird automatisch beendet, sobald das Gericht fertig ist.
- **Backofenassistent mit Sprachsteuerung**: Ganz einfach das richtige Programm wählen.
- **Pyrolyse-Selbstreinigung**: weniger Reinigungsaufwand dank automatischer Selbstreinigung.

Zubehör

1 x Kombirost, 1 x Universalpfanne, 1 x Air Fry & Grillblech

Sonderzubehör

HEZ327000 Backstein, HEZ32WA00 Kabelloses Speisenthermometer, HEZ531010 Backblech, Keramik antihaft beschichtet, HEZ532010 Universalpfanne, Keramik antihaft, HEZ617000 Pizzaform, emailliert, HEZ629070 Air Fry & Grillblech, HEZ631070 Backblech, emailliert, HEZ632070 Universalpfanne, emailliert, HEZ633001 Deckel für Profipfanne, emailliert, HEZ633070 Profi-Pfanne mit Rost, emailliert, HEZ634000 Kombirost, HEZ638070 Teleskopüberauszug/ebenenunabhängig/pyro, HEZ660060 Fachbodenverblendung, HEZ664000 Kombirost (Edelstahl), HEZ915003 Glasbräter 5,4 l, HEZG0AS00 Anschlusskabel 3m

Technische Daten

Bauform: ..... Einbau
Integriertes Reinigungssystem: ..... Pyrolytisch+Hydrolytisch
Nischenmaße für Installation mm (HxBxT): . 585-595 x 560-568 x 550 mm
Abmessungen des Gerätes (H x B x T): ..... 595x594x548 mm
Abmessungen des verpackten Gerätes: ..... 670x670x680 mm
Material der Blende: ..... Glas
Material der Tür: ..... Glas
Nettogewicht: ..... 37.1 kg
Nettovolumen - Backrohr 1: ..... 71 l
Beheizungsarten: ..Auftauen, Air Fry, Großflächengrill, Heißluft sanft, Heißluft, Kleinflächengrill, Ober-/Unterhitze, Ober-/Unterhitze sanft, Pizzastufe, Unterhitze, Umluftgrill
Länge Anschlusskabel: ..... 120 cm
EAN-Nummer: 4242005326808
Anzahl der Innenräume: 1
Energieeffizienzklasse[1]: ..... A+
Energieverbrauch pro Ober-/Unterhitze Zyklus: ..... 0.87 kWh/Zyklus
Energieverbrauch pro Heißluft-Zyklus: ..... 0.69 kWh/Zyklus
Energieeffizienzindex: ..... 81.2 %
Anschlusswert: ..... 3600 W
Absicherung: ..... 16 A
Spannung: ..... 220-240 V
Frequenz: ..... 60; 50 Hz
Steckerart: ..... Schuko-/Gardy mit Erdung
Integriertes Zubehör: .1 x Kombirost, 1 x Universalpfanne, 1 x Air Fry & Grillblech

4 242005 326808

[1] Dieses Gerät ist gemäß der Energieeffizienzskala von A+++ bis D klassifiziert

Serie 8, Einbau-Backofen, 60 x 60 cm, Schwarz
HBG972KB1

Der Einbau-Backofen mit digitalem Bedienring, TFT-Touchdisplay, Bosch Assist und Air Fry. Zusätzlich kann Home Connect bei der Bedienung über die App genutzt werden.

Backofentyp und Heizart

- Backofen mit 11 Beheizungsarten: 3D Heißluft, Ober-/Unterhitze, Umluftgrill, Großflächengrill, Kleinflächengrill, Pizzastufe, Unterhitze, Auftauen, Heißluft Sanft, Ober-/Unterhitze sanft, Air Fry
- Zusätzliche Heizarten über die Home Connect App: Ruhen lassen, Vorwärmen
- Temperaturregelung von 30 °C - 300 °C
- Garraumvolumen: 71 l

Zubehörträger / Auszugssystem:

- Einschubebenen: 5
- 1-fach Teleskopauszug, ebenenunabhängig, pyrolysefähig, mit Stopp-Funktion, Vollauszug

Design

- Carbon Black Türgriff
- TouchControl-Bedienung
- Digitaler Bedienring
- Garraum: Email anthrazit

Reinigung

- Selbstreinigungs-Technik (Pyrolyse)
- Reinigungsunterstützung (Reinigungshilfe): Leichte Verschmutzungen entfernen mit Wasserdampf und Spülmittel.
- Vollglas-Innentür

Komfort

- Kochassistent
- TFT Touchdisplay
- Elektronik-Uhr
- Optische Aufheizkontrolle
- Temperaturvorschlag
- Ist-Temperaturanzeige
- Klapptür, Klapptür mit Soft Close und Soft Open, Soft Close
- Klapptür mit Soft Close und Soft Open: Sanftes Öffnen und Schließen der Backofentür.
- Bosch Assist: Mit den Automatikprogrammen gelingt die Zubereitung immer. Einfach Gericht auswählen und Gewicht einstellen.
- Air Fry Heizart: Für perfekt und gesund frittierte Lebensmittel mit wenig Fett.
- Schnellaufheizung: Schnell zur Zieltemperatur ohne höheren Energieverbrauch
- Backofenbeleuchtung abschaltbar, Halogen-Innenbeleuchtung
- Kühlgebläse
- Home Connect

Zubehör

- Air Fry- & Grillblech
- Kombirost
- großflächige Universalpfanne

Umwelt und Sicherheit

- Sehr geringe Türtemperatur
- Niedrige Türtemperatur während der pyrolytischen Reinigung
- 4-fache Türverglasung
- Kindersicherung
- Türverriegelung bei Pyrolysebetrieb
- Sicherheitsabschaltung
- Restwärmeanzeige
- Starttaste
- Türkontaktschalter

Technische Info

- Länge des Anschlusskabels: 120 cm
- Nennspannung: 220 - 240 V
- Gesamtanschlusswert Elektro: 3.6 kW
- Energieeffizienzklasse (gem. EU Nr. 65/2014): A+(auf einer Energieeffizienzklassen-Skala von A+++ bis D)
- Energieverbrauch pro Zyklus im konventionellen Modus: 0.87 kWh
- Energieverbrauch pro Zyklus im Umluft-Modus: 0.69 kWh
- Zahl der Garräume: 1
- Wärmequelle: elektrisch
- Innenraumvolumen: 71 l

Maße

- Gerätemaße (HxBxT): 595 x 594 x 548mm
- Nischenmaße (HxBxT): 595 mm x 560 mm x 550 mm
- „Maße und Einbauhinweise zu diesem Gerät gemäß technischer Zeichnung beachten“

Serie 8, Einbau-Backofen, 60 x 60 cm, Schwarz
HBG972KB1

Einbau von zwei Geräten übereinander

Luftaustausch

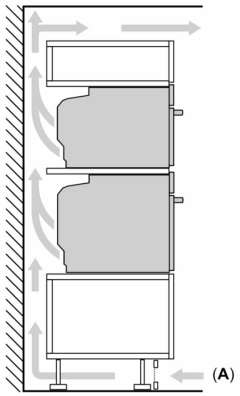

A: Lufteintritt ≥ 200 cm²

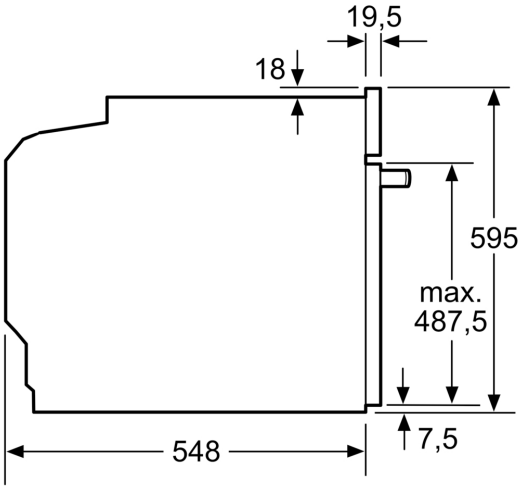

Maße in mm

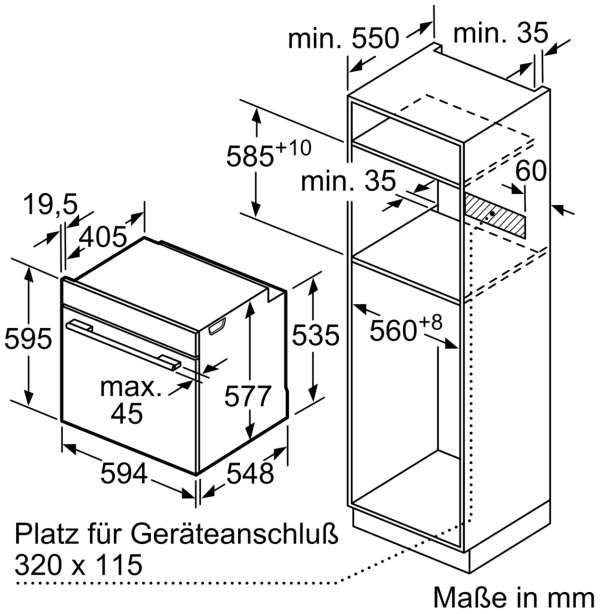

Maße in mm

Maße in mm
Arbeitsplattenstärke bei Einbau unter einem Kochfeld
(ggf. inkl. Unterkonstruktion)

Kochfeld-Typ	aufgesetzt	Flächen-bündig
Induktionskochfeld	≥ 37	≥ 38
Vollflächen-Induktionskochfeld	≥ 47	≥ 48
Gaskochfeld	≥ 30	≥ 38
Elektrokochfeld	≥ 27	≥ 30

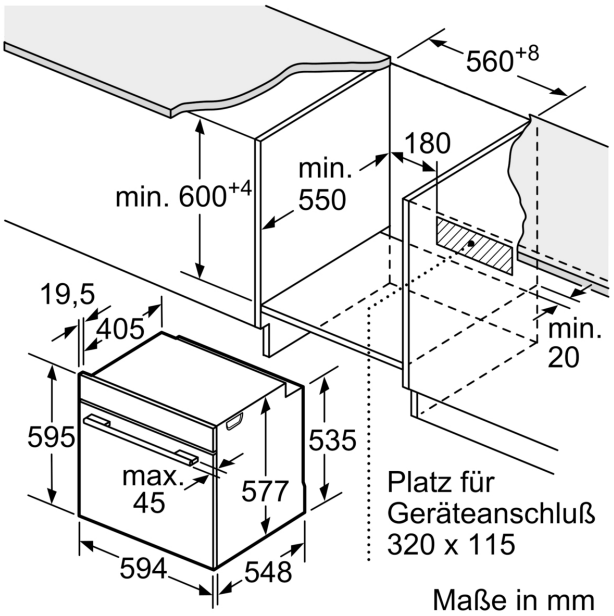
560+8
180
min. 600+4
min. 550
19,5
405
min. 20
595
535
max. 45
577
Platz für Geräteanschluß 320 x 115
594
548
Maße in mm